Sectiune B-B
SC. 1:50

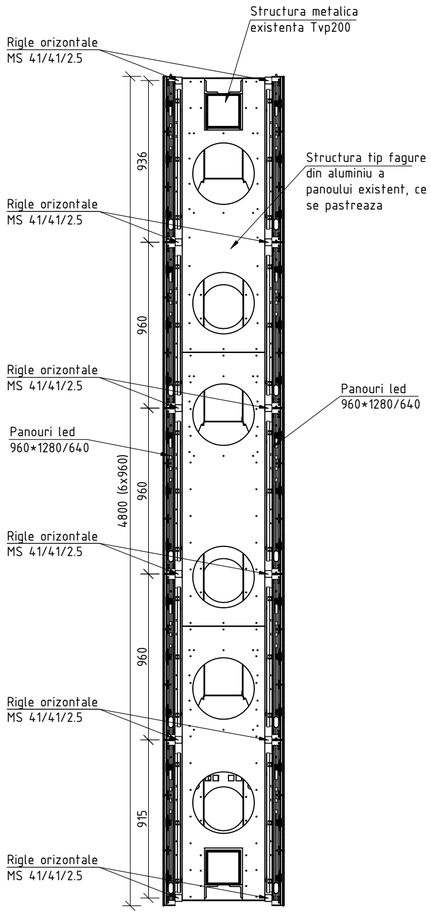

VEDERE PANOU LED TIP C, D, E, F, G
SC. 1:50

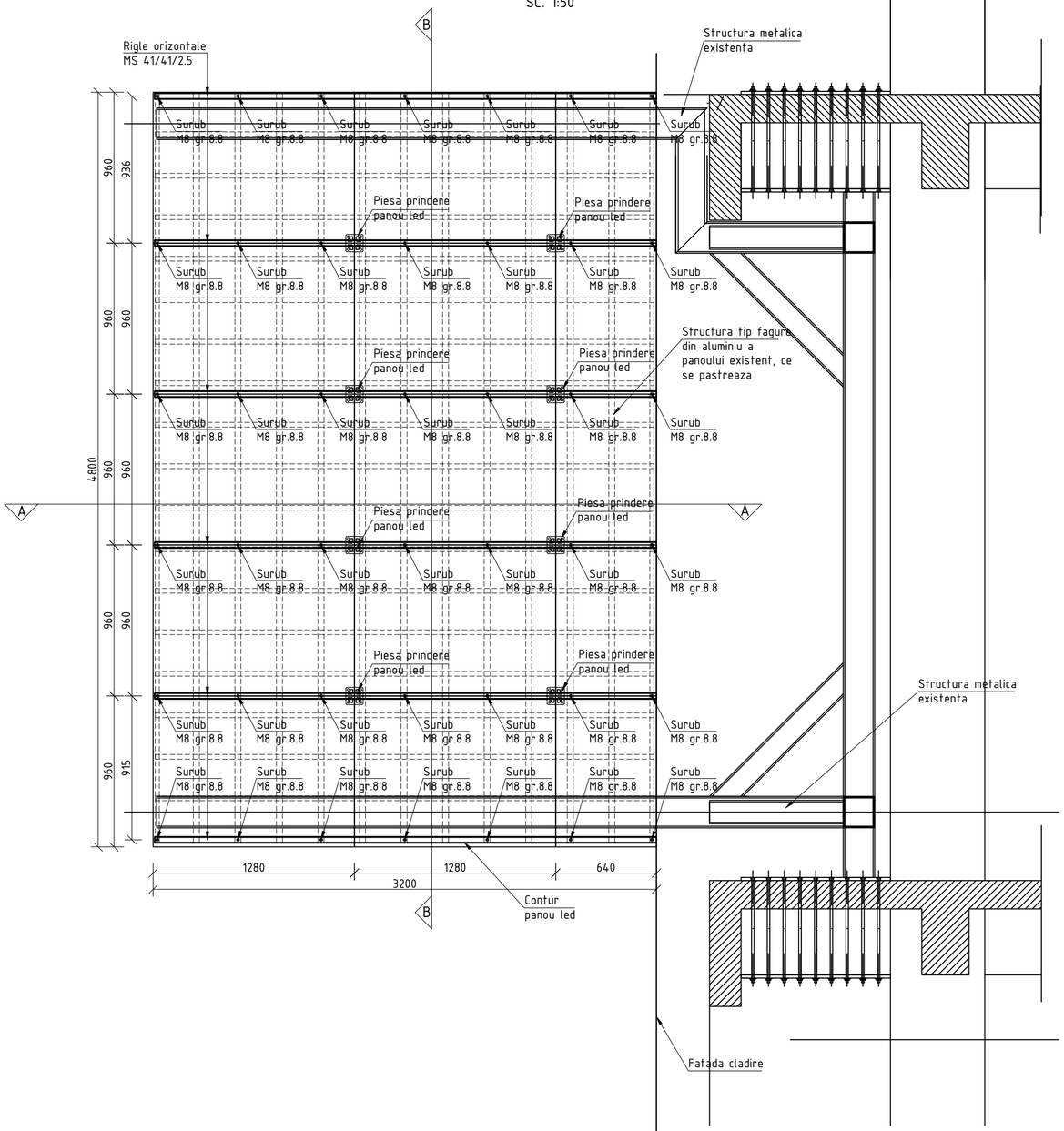

Detaliu prindere structura led
sc. 1:10

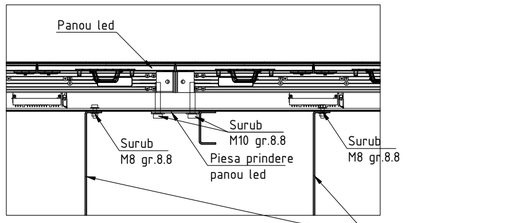

Sectiune A-A
SC. 1:50

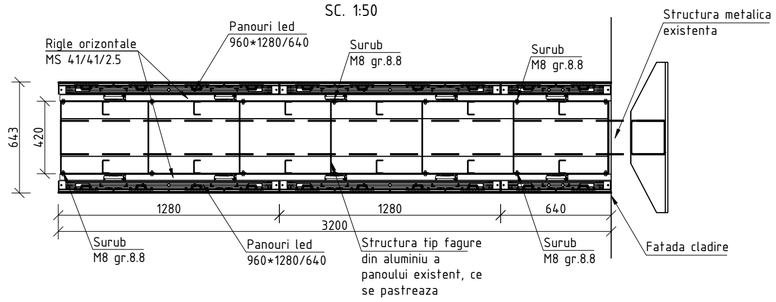

NOTE:
Conform P100-1/2013 ag=0.30g, Tc=1.6sec
Clasa de importanta III, γ1=1.0
Conform CR1-1-4-2012 valoarea de referinta a presiunii dinamice a vantului qb=0.5kPa
Conform CR1-1-3/2012 incarcarea caracteristica din zapada s0k=2.0kN/mp

Materiale:

Otel laminat S235
Suruburi gr.8.8

Toate subansamblele constructiei metalice vor respecta urmatoarele conditii:
1) Conform "Normativului privind Executia structurilor de otel si structurilor de aluminiu, Partea 2: Cerinte tehnice pentru structuri de otel" - SR EN 1090-2:2018
a) Clasa de executie a elementelor si a sudurilor este "EXC2" conform punct. 4.12 din SR EN 1090-2:2018;
2) Clasa de abateri limita la dimensiunile imbinarilor sudate este "BE" conform SR-EN ISO-13920/98.
3) Curatarea pieselor metalice se va executa pana la obtinerea luciului metalic.
4) Protectia anticoroziva a elementelor metalice se va face conform normativ GP111-04 cu incadrarea structurii in clasa C2 de coroziune,tinand cont de urmatoarele:
a.gradul de prelucrare a suportului este Sa 2.5;
b.grosimea minima a stratului primar este de 80 de microni, functie de tipul de protectie;
c.grosimea minima a stratului intermediar/final este de 80 de microni, functie de tipul de protectie.
Portiunile de protectie cu grund arse prin sudura vor fi refacute manual la fata locului
Structura metalica va fi protejata la foc conform cerintelor proiectului de arhitectura.
5) Executia, receptionarea, montajul confectiei si conditiile tehnice de calitate vor respecta prevederile SR EN 1090-2:2018.
6) Grosimea cordoanelor de sudura nespecificate va fi:
- sudura in relief(de colt): a = 0.7 x grosimea minima a pieselor ce se imbina;
- sudura cap la cap: a = grosimea minima a pieselor ce se imbina.
- tipul de prelucrare al marginilor pieselor in vederea sudurii va respecta cerintele standardului SREN 29692.
7) Materialele utilizate vor avea certificate de inspectie 3.1.B in conformitate cu SREN 10204.
8) Dimensiunile prelucrate se vor incadra in clasele de toleranta mK , conform SR EN 22768-1:95 si SR EN 22768-2:95.
9) Toate cotele din prezentul plan sunt date in mm.

PROIECTANT REZISTENTA: SC UNITAR PROIECT TDA SRL UNITAR PROIECT T D A UNITAR PROIECT TDA SRL Nr. Reg. Com: J40/2026/11.02.2016 C.U.I: 35639210 Strada Dristorului, nr. 98, bl. 11, sc. B, ap. 85 | Sector 3 | Bucuresti | Romania +40 765 486 044 unitarproiect@gmail.com				BENEFICIAR: COCOR S.A. / PROIECT NR.: 374/2025
PROIECTANT GENERAL ELTEK Multimedia SRL				DENUMIRE PROIECT: MODERNIZAREA ECRANELOR LED EXISTENTE PE FATADA MAGAZINULUI COCOR, PRIN INLOCUIREA DE ECHIPAMENTE / FAZA: D.E.
SPECIFICATIE:	NUME:	SEMNATURA:	SCARA: 1:50	ADRESA: Bd. I.C. Bratianu nr 29-33, Sector 3, Bucuresti / PLANSA NR.: R03
SEF PROIECT	ing. Marian Iancu			
PROIECTAT	ing. ADRIAN DINCA			
DESENAT	ing. ADRIAN DINCA		DATA 05/2025	TITLU PLANSA: ELEVATIE STRUCTURA SUSTINERE PANOU LED C, D, E, F, G / REVIZIA NR.: 00
VERIFICAT	ing. TEODOR DAMIAN			

Nici o parte din acest document nu poate fi copiata, modificata sau multiplicata fara acordul scris al UNITAR PROIECT TDA S.R.L. Orice modificare a acestui document fara acordul scris al UNITAR PROIECT TDA S.R.L. Ti va anula in mod automat.

594mm x420mm