SECTIUNE 1-1 PRIN RAMPA AUTO
SCARA 1:50

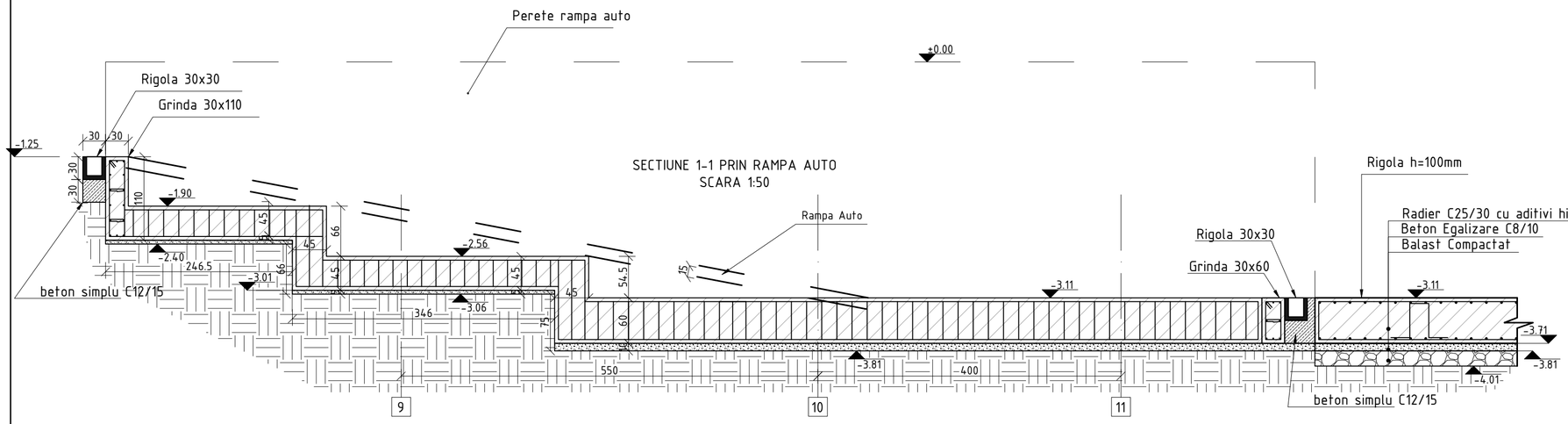

DETALIU FUNDATIE F1
SCARA 1:50

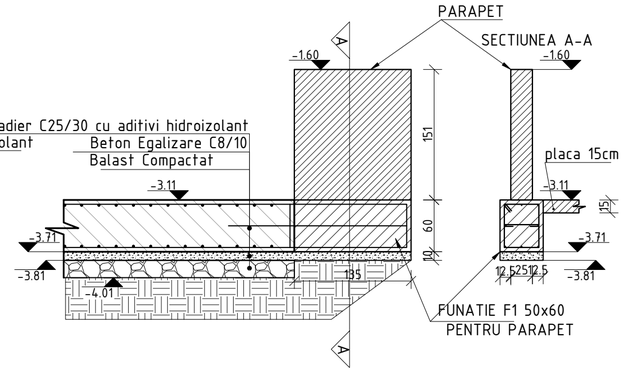

SECTIUNE 4-4 PRIN RAMPA AUTO
SCARA 1:50

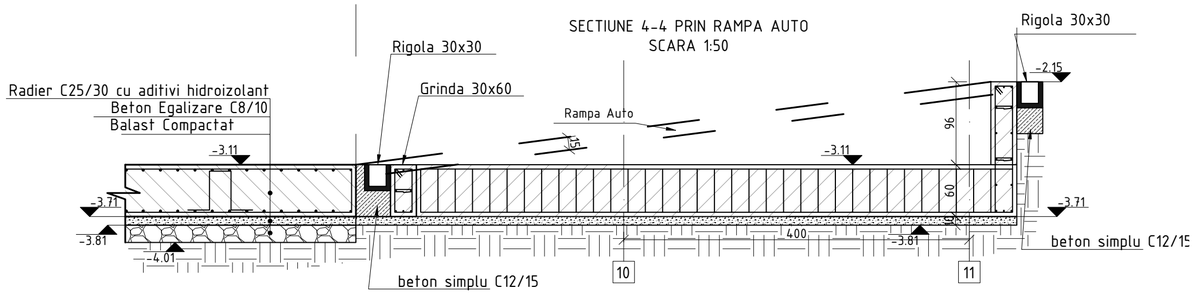

SECTIUNE 2-2 PERETE SUBSOL ALA
SCARA 1:50

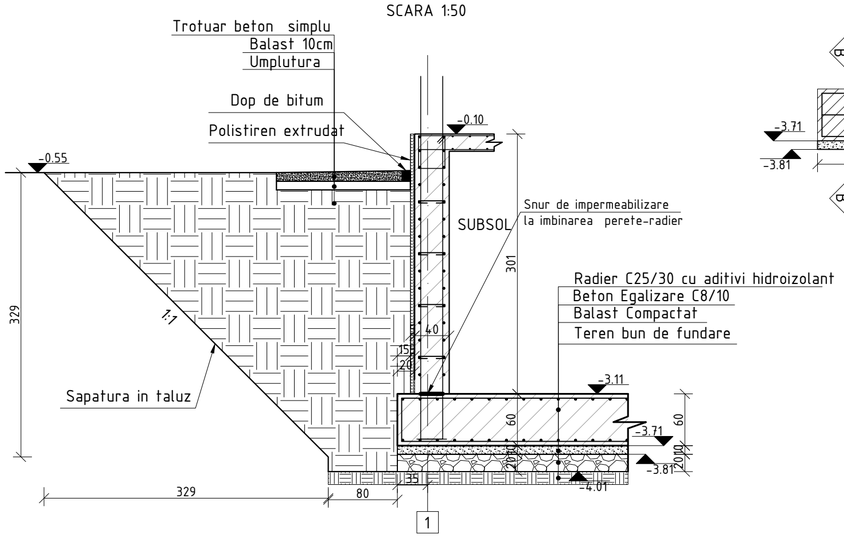

DETALIU FUNDATIE F2
SCARA 1:50

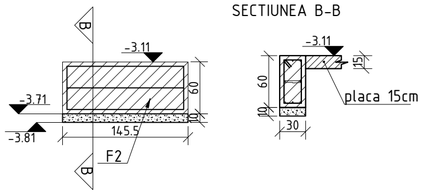

DETALIU BASA LIFT
SCARA 1:50

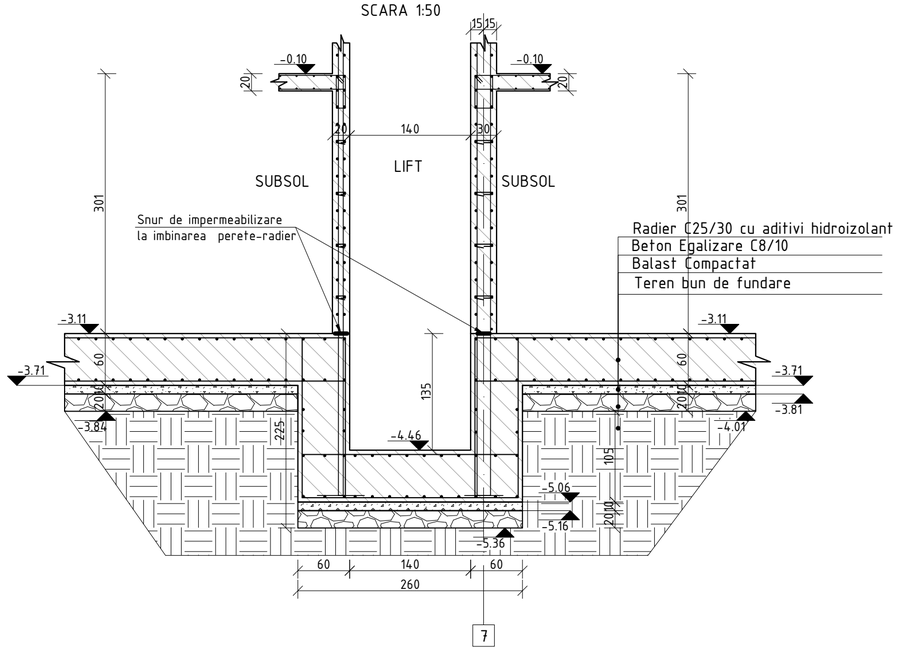

SECTIUNE 3-3 PERETE SUBSOL
SCARA 1:50

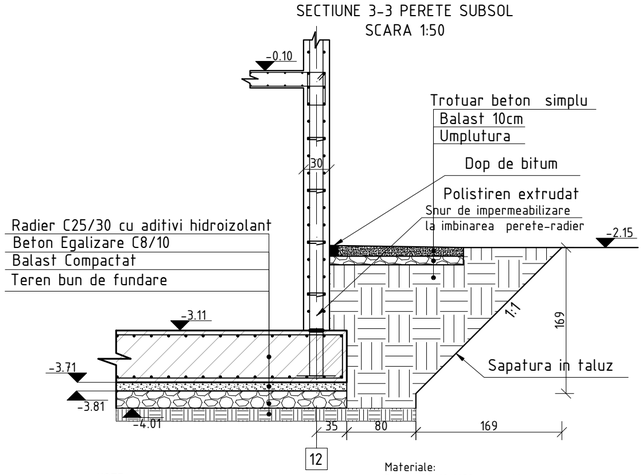

DESFASURATA FUNDATIE F3
SCARA 1:50

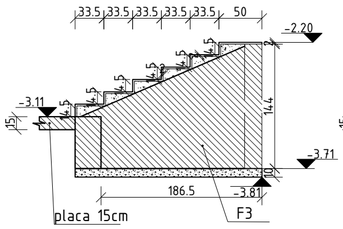

SECTIUNE a-a
SCARA 1:50

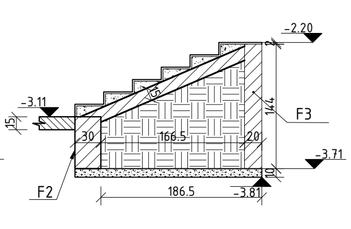

NOTA:
In cazul in care terenul este inclinat, adancimea minima de fundare va fi 1.0m, iar diferenta se va completa cu beton simplu C8/10

NOTE:
Conform P100-1/2013 ag=0.30g, Tc=1.6sec
Clasa de importanta III, γ1=1.0
Conform CR1-1-4-2012 valoarea de referinta a presiunii dinamice a vantului qb=0.5kPa
Conform CR1-1-3/2012 incarcarea caracteristica din zapada s0k=2.0kN/mp

Materiale:
Beton C8/10 XC0 dmax=16mm-egalizare
Beton armat C12/15 XC2 dmax=31mm-talpi fundatii
Beton armat C25/30 XC2 dmax=31mm-infrastructura
Beton armat C25/30 XC1 dmax=16mm-suprastructura
Armatura BST500S clasa C de ductilitate
Otel laminat S235
Lemn brad clasa C24 (cal. 1)

Acoperiri minime cu beton a armaturilor atunci cand nu sunt specificate in planuri:
Fundatii= 5cm
Stalpi, grinzi si pereti=2.5cm la fata etrierilor, 3.5cm la fata barelor longitudinale
Placi=2cm
Acoperirile cu beton se vor realiza la executie prin pozitionarea unor distantieri specifici pentru armaturi. Nu este permisa folosirea altor obiecte pentru distantieri: pietre, bucati de lemn, piese metalice.
NERESPECTAREA ACOPERIRILOR MINIME CU BETON POATE DUCE LA REFACEREA ELEMENTELOR RESPECTIVE!

PROIECTANT REZISTENTA:
SC UNITAR PROIECT TDA SRL

UNITAR PROIECT TDA SRL
Nr. Reg. Com: J40/2024/11.02.2016
C.U.I: 35639210
Strada Dristorului, nr. 98, bl. 11, sc. B, ap. 85 | Sector 3 | Bucuresti | Romania
+40 765 486 044 unitarproiect@gmail.com

PROIECTANT GENERAL
BIROU INDIVIDUAL DE ARHITECTURA "GAGEA NICOLAE"

SPECIFICATIE:	NUME:	SEMNATURA:	SCARA: 1:50
SEF PROIECT	arh. GAGEA NICOLAE		
PROIECTAT	ing. TEODOR DAMIAN		
DESENAT	ing. IONUT PETRU SPRINCENATU		DATA 11/2020
VERIFICAT	ing. ANDREI CRISAN		

BENEFICIAR: STAMATE ALEXANDRU
PROIECT NR.: 149/2019
DENUMIRE PROIECT: IMOBIL LOCUINTE COLECTIVE S + P + 2E + 3R
FAZA: P.T.
ADRESA: STR. TUDOR ARGHEZI, NR. 13 VOLUNTARI / ILFOV
PLANSA NR.: R03
TITLU PLANSA: DETALII RADIER
REVIZIA NR.: 00
594mm x 420mm

Nici o parte din acest document nu poate fi copiata, modificata sau multiplicata fara acordul scris al UNITAR PROIECT TDA S.R.L.. Orice modificare a acestui document fara acordul scris al UNITAR PROIECT TDA S.R.L. îi va anula în mod automat.