PLAN FUNDATII
sc.1:50

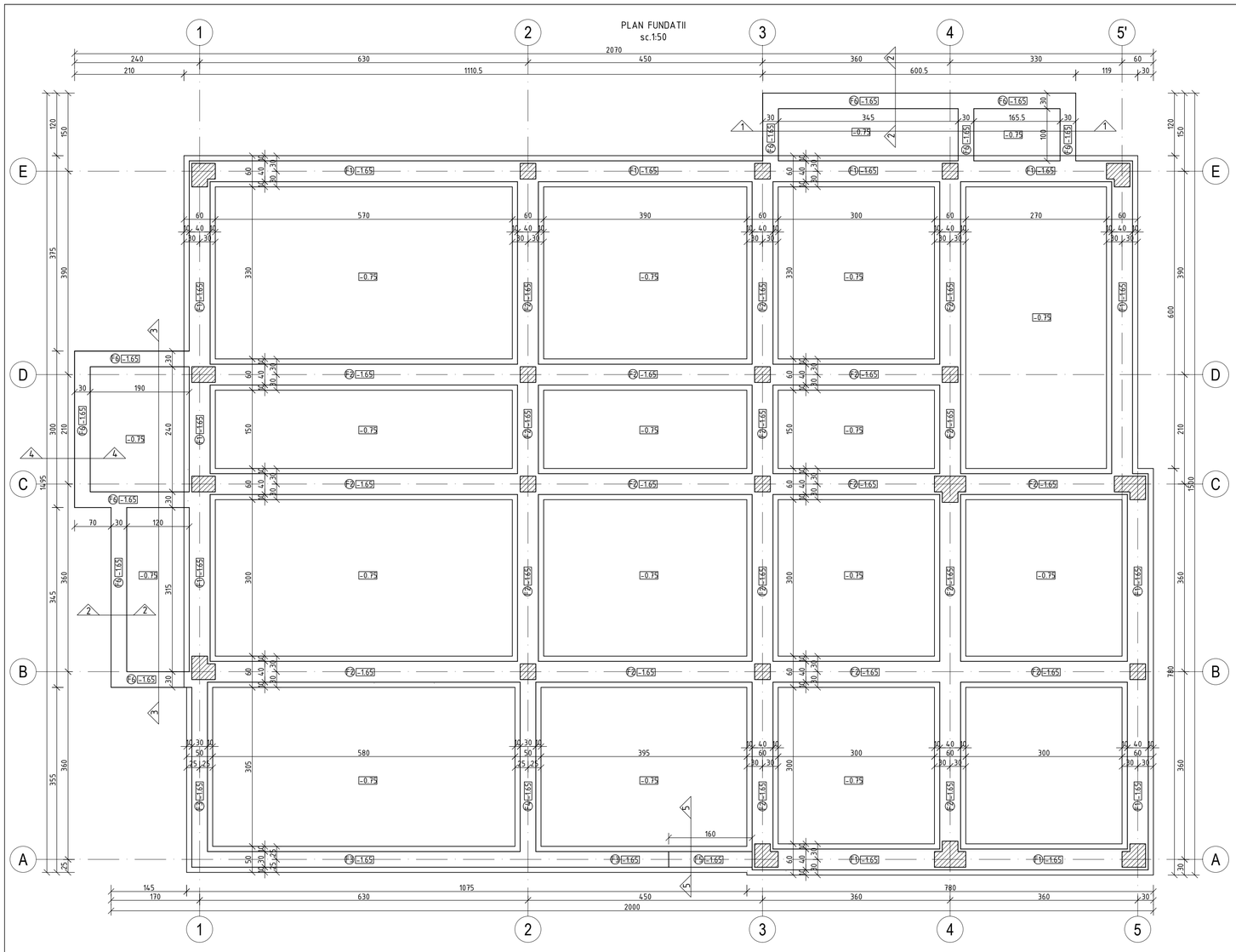

Detaliu fundatie F1
Scara 1:25

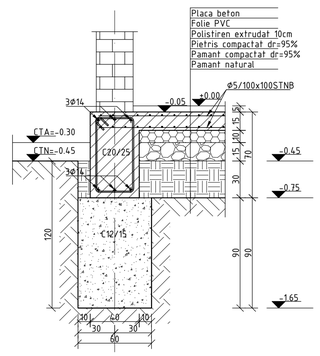

Detaliu fundatie F6
Scara 1:25

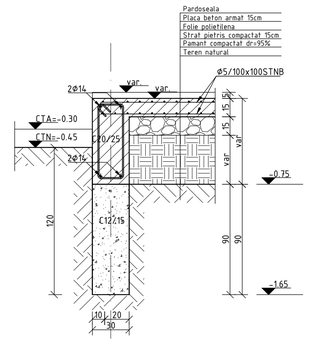

Detaliu fundatie F2
Scara 1:25

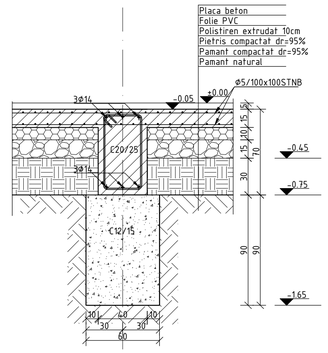

Sectiune 4-4
sc. 1:25

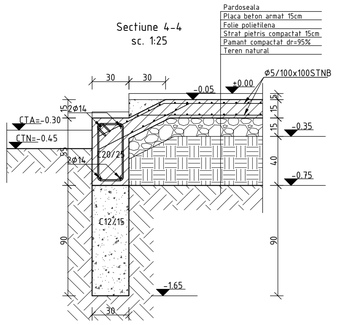

Sectiune 2-2
Scara 1:25

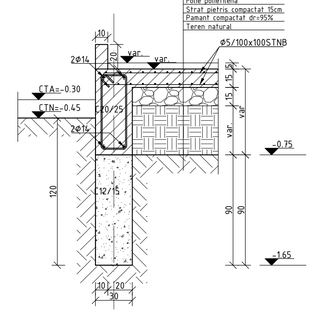

Detaliu fundatie F3
Scara 1:25

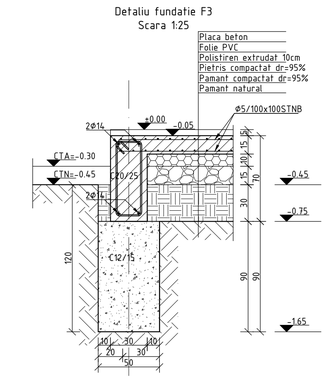

Sectiune 1-1
sc. 1:25

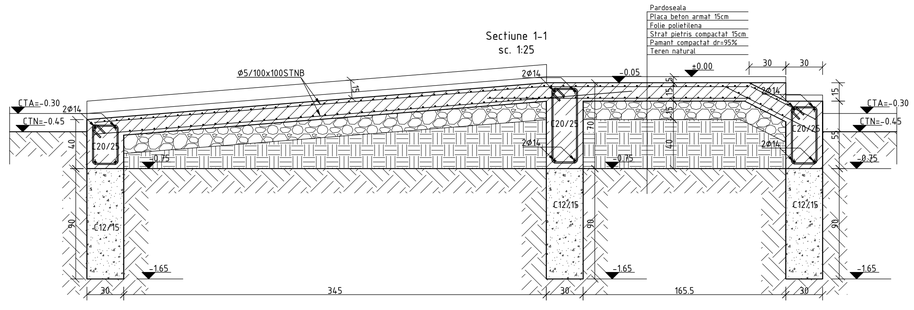

Detaliu fundatie F4
Scara 1:25

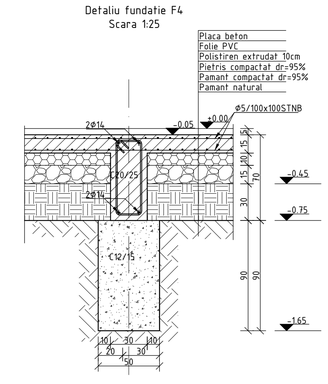

Sectiune 4-4
sc. 1:25

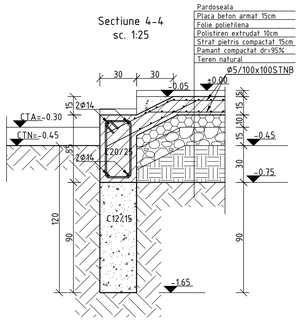

Sectiune 3-3
sc. 1:25

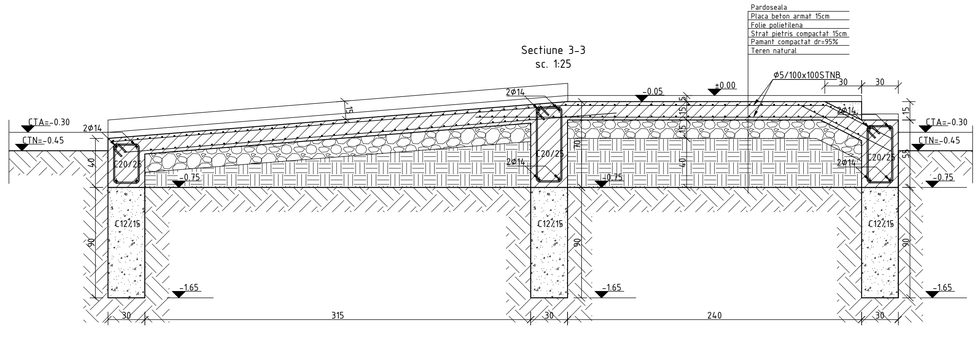

NOTA:
In cazul in care terenul este inclinat, adancimea minima de fundare va fi 1.0m, iar diferenta se va completa cu beton simplu C8/10

NOTE:
Conform P100-1/2013 ag=0.30g, Tc=1.0sec
Clasa de importanta III, γ1=1.0
Conform CR1-1-4-2012 valoarea de referinta a presiunii dinamice a vantului qb=0.5kPa
Conform CR1-1-3/2012 incarcarea caracteristica din zapada sOk=2.0kN/mp

Materiale:
Beton C8/10 XC0 dmax=16mm-egalizare
Beton simplu C12/15 XC2 dmax=31mm-talpi fundatii
Beton armat C20/25 XC2 dmax=31mm-fundatii si placa pardoseala
Beton armat C25/30 XC1 dmax=16mm-suprastructura
Armatura BST500S clasa C de ductilitate
Otel laminat S235
Lemn brad clasa C24 (cal. 1)

Acoperiri minime cu beton a armaturilor atunci cand nu sunt specificate in planuri:
Fundatii: 5cm
Stalpi, grinzi si pereti=2.5cm la fata etrierilor, 3.5cm la fata barelor longitudinale
Placi=2cm
Acoperirile cu beton se vor realiza la executie prin pozitionarea unor distantieri specifici pentru armaturi. Nu este permisa folosirea altor obiecte pentru distantieri: pietre, bucati de lemn, piese metalice.
NERESPECTAREA ACOPERIRILOR MINIME CU BETON POATE DUCE LA REFACEREA ELEMENTELOR RESPECTIVE!
LUNGIMILE BARELOR SUNT DATE LA INTERIORUL RAMURILOR PENTRU ETRIERI SI LA EXTERIOR PENTRU BARELE LONGITUDINALE.

Inaltimea caprelor se va putea modifica la santier astfel incat sa se respecte acoperirile cu beton si inaltimea totala a placii din proiect.

Verificator/ Expert	Nume	Semnatura	Cerinta	
MAS-ART DESIGN architecture + urbanism	S.C. MAS-ART DESIGN S.R.L. CUI RO28921781, J19/361/2011			Referat Nr. / Data:
				Beneficiar: U.A.T. COMUNA CALINESTI, JUD. ARGES
				Proiect: CENTRU DE ZI PENTRU CONSILIERE SI SPRIJIN PENTRU PARINTI SI COPII
				Tarla 53, sat Calinesti, com. Calinesti, Jud. Arges

Specificatie	Nume	Semnatura	Scara:
Sef proiect	arh. Clara Cotoros		1:50 1:25
Proiectant	ing. Adrian Dinca		Data:
Desenat	ing. Adrian Dinca		Februarie 2023

Pr. Nr: 45 / 2022
Faza: P.T.
Plansa nr. RD2
Plansa: PLAN FUNDATII SI DETALII
841mm x 594mm