SECTIUNE axe 4-4
sc.1:50

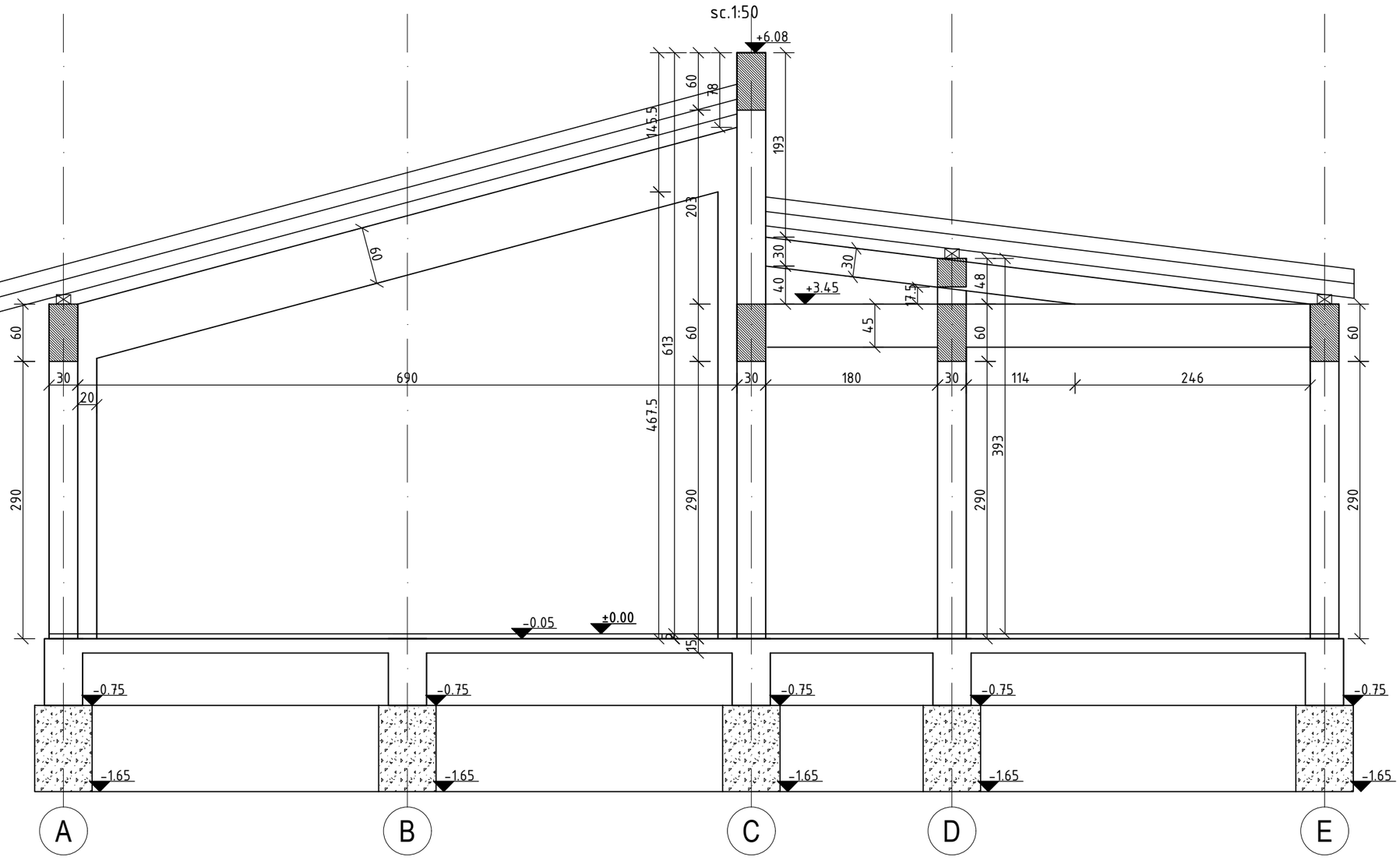

SECTIUNE axe 5-5'
sc.1:50

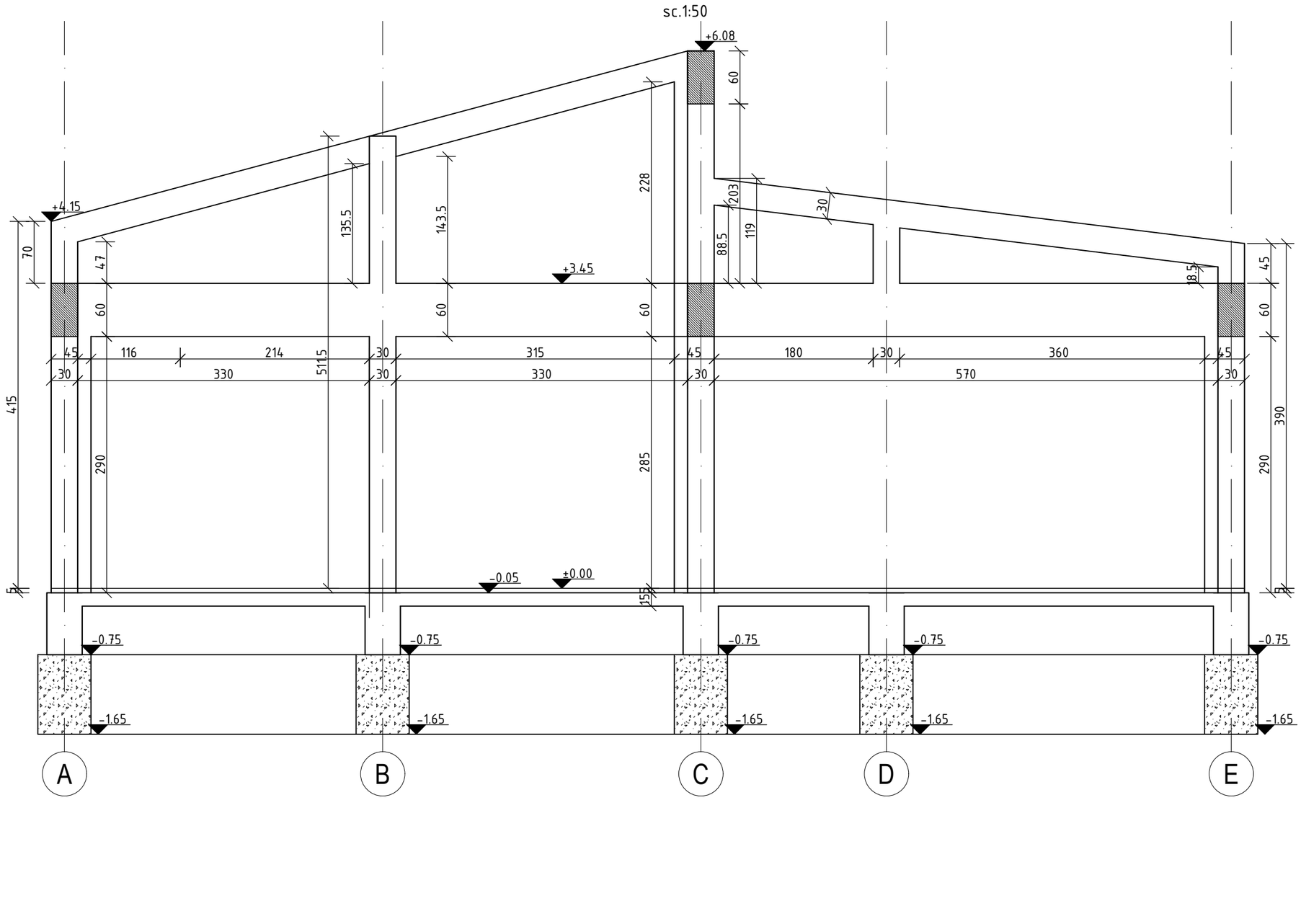

NOTA:
In cazul in care terenul este inclinat, adancimea minima de fundare va fi 1.0m, iar diferenta se va completa cu beton simplu C8/10

NOTE:
Conform P100-1/2013 ag=0.30g, Tc=1.0sec
Clasa de importanta III, γ_1=1.0
Conform CR1-1-4-2012 valoarea de referinta a presiunii dinamice a vantului qb=0.5kPa
Conform CR1-1-3/2012 incarcarea caracteristica din zapada s0k=2.0kN/mp

Materiale:
Beton C8/10 XC0 dmax=16mm-egalizare
Beton simplu C12/15 XC2 dmax=31mm-talpi fundatii
Beton armat C20/25 XC2 dmax=31mm-fundatii si placa pardoseala
Beton armat C25/30 XC1 dmax=16mm-suprastructura
Armatura BST500S clasa C de ductilitate
Otel laminat S235
Lemn brad clasa C24 (cal. 1)

Acoperiri minime cu beton a armaturilor atunci cand nu sunt specificate in planuri:
Fundatii= 5cm
Stalpi, grinzi si pereti=2.5cm la fata etrierilor, 3.5cm la fata barelor longitudinale
Placi=2cm
Acoperirile cu beton se vor realiza la executie prin pozitionarea unor distantieri specifici pentru armaturi. Nu este permisa folosirea altor obiecte pentru distantieri: pietre, bucati de lemn, piese metalice.
NERESPECTAREA ACOPERIRILOR MINIME CU BETON POATE DUCE LA REFACEREA ELEMENTELOR RESPECTIVE!
LUNGIMILE BARELOR SUNT DATE LA INTERIORUL RAMURILOR PENTRU ETRIERI SI LA EXTERIOR PENTRU BARELE LONGITUDINALE.

Inaltimea caprelor se va putea modifica la santier astfel incat sa se respecte acoperirile cu beton si inaltimea totala a placii din proiect.

Verificator/ Expert	Nume	Semnatura	Cerinta	Referat Nr. / Data:	Pr. Nr:
MAS .ART DESIGN arhitectura + urbanism	S.C. MAS-ART DESIGN S.R.L. CUI RO28921781, J19/361/2011			Beneficiar: **U.A.T. COMUNA CALINESTI, JUD. ARGES**	**45 / 2022**
				Proiect: **CENTRU DE ZI PENTRU CONSILIERE SI SPRIJIN PENTRU PARINTI SI COPII** *Tarla 53, sat Calinesti, com. Calinesti, Jud. Arges*	*Faza:* **P.T.**
Specificatie	*Nume*	*Semnatura*	*Scara:* **1:50**		
Sef proiect	arh. Clara Cotoros				
Proiectant	ing. Adrian Dinca		*Data:* **Februarie 2023**	Plansa: **PLAN SECTIUNI AXE 4-5**	*Plansa nr.* **R05**
Desenat	ing. Adrian Dinca				420mm x594mm